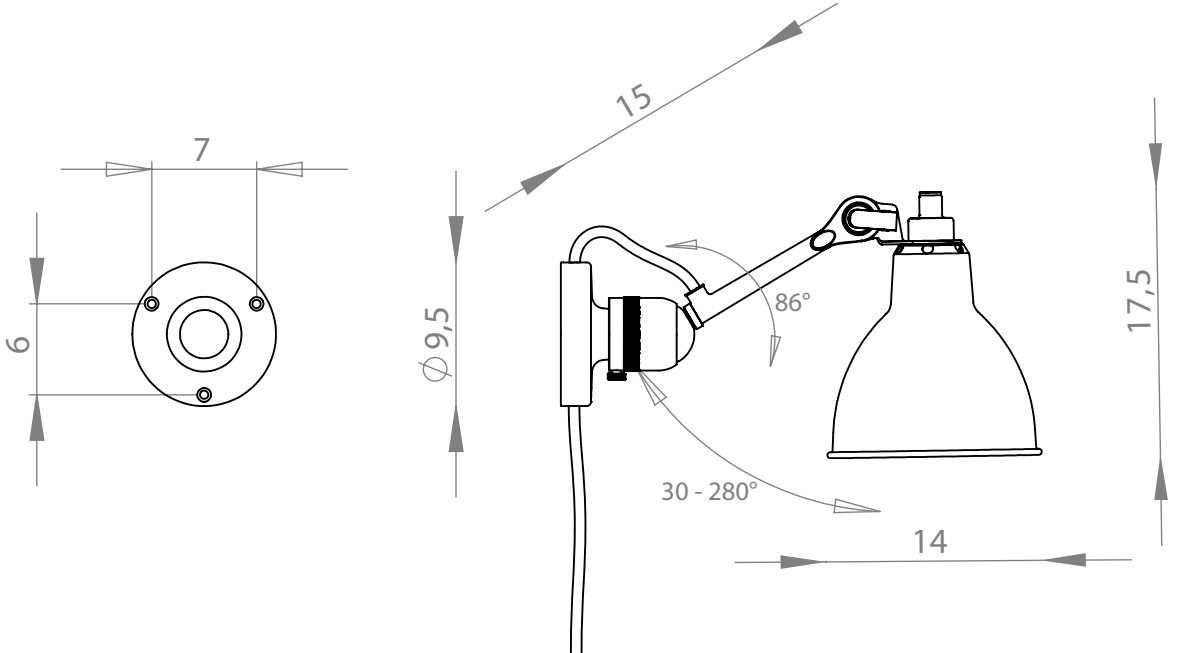
7
6
15
Ø 9,5
86°
30 - 280°
17,5
14